LJP42M, LJP48M, LJP80M, LJP100M
Плоский индуктивный бесконтактный датчик

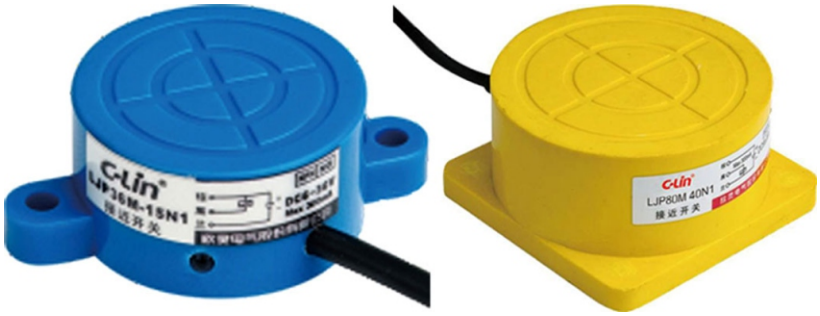

Датчики

Способ подключения	Тип выхода		Неэкранированные			
Кабель	NPN	Нормально открытый	**LJP42M-18N1**	**LJP48M-20N1**	**LJP80M-40N1**	**LJP100M-50N1**
		Нормально закрытый	**LJP42M-18N2**	**LJP48M-20N2**	**LJP80M-40N2**	**LJP100M-50N2**
		Нормально открытый + нормально закрытый	**LJP42M-18N4**	**LJP48M-20N4**	**LJP80M-40N4**	**LJP100M-50N4**
	PNP	Нормально открытый	**LJP42M-18P1**	**LJP48M-20P1**	**LJP80M-40P1**	**LJP100M-50P1**
		Нормально закрытый	**LJP42M-18P2**	**LJP48M-20P2**	**LJP80M-40P2**	**LJP100M-50P2**
		Нормально открытый + нормально закрытый	**LJP42M-18P4**	**LJP48M-20P4**	**LJP80M-40P4**	**LJP100M-50P4**
	Нормально открытый		**LJP42M-18D1**	**LJP48M-20D1**	**LJP80M-40D1**	**LJP100M-50D1**
	Нормально закрытый		**LJP42M-18D2**	**LJP48M-20D2**	**LJP80M-40D2**	**LJP100M-50D2**
	Нормально открытый		**LJP42M-18A1**	**LJP48M-20A1**	**LJP80M-40A1**	**LJP100M-50A1**
	Нормально закрытый		**LJP42M-18A2**	**LJP48M-20A2**	**LJP80M-40A2**	**LJP100M-50A2**

Технические характеристики

Параметры	LJP42M-18**	LJP48M-20**	LJP80M-40**	LJP100M-50**
Расстояние обнаружения	18 мм	20 мм	40 мм	50 мм
Рабочее напряжение	3-х проводной DC 6-36 V			
	2-х проводной DC 6-36 V			
	2-х проводной AC 90-250 V			
Диапазон рабочих температур	-25 - 80°C			
Влажность	35% ... 95%			
Способ подключения	Кабель			
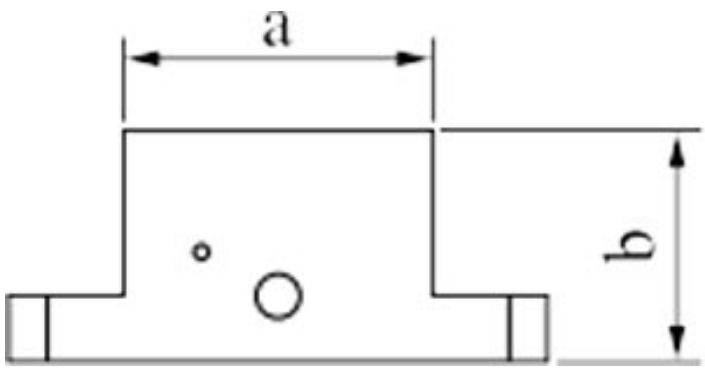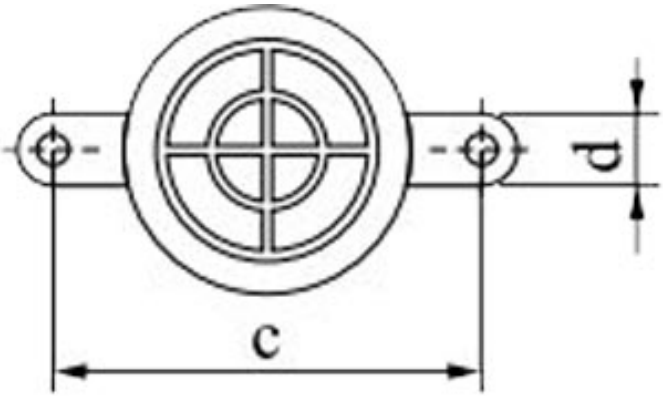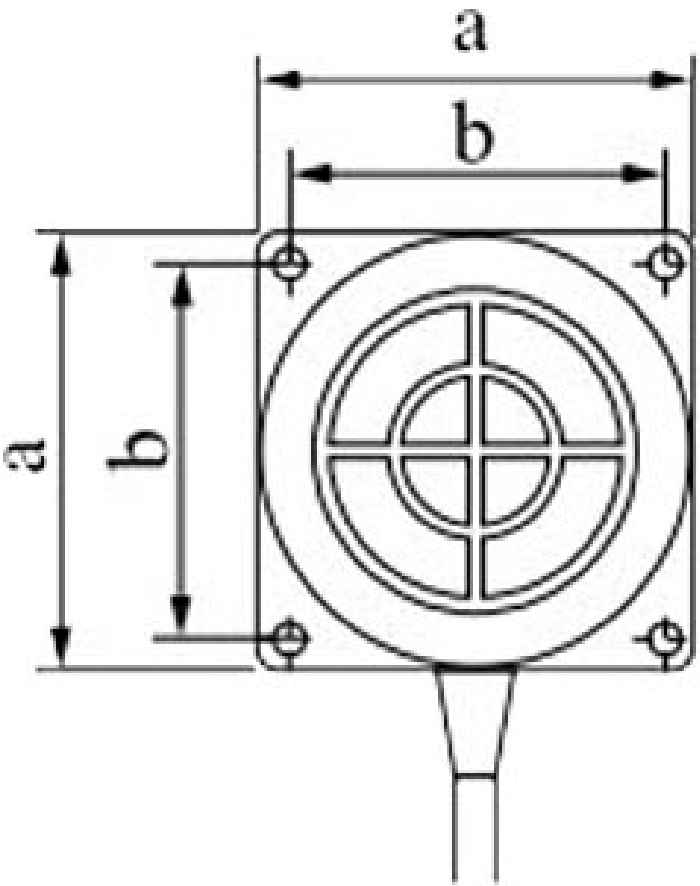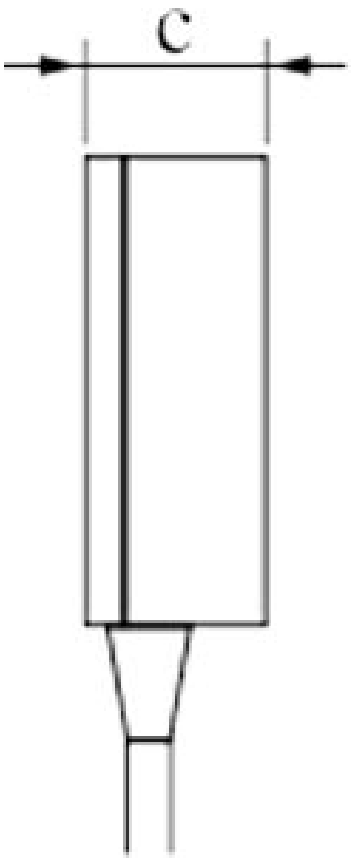
Схема подключения: