Датчики

Тип выхода	Способ подключения	
	Сверху	Спереди
Выход переменного напряжения	**JWK220-A10J**	**JWK220-D10J**
Релейный выход переменного напряжения	**JWK220-A10JK**	**JWK220-D10JK**

Технические характеристики

Параметры	JWK220-A10J	JWK220-A10JK	JWK220-D10J	JWK220-D10JK
Расстояние обнаружения	10 мм			
Рабочее напряжение	AC 220 V			
Способ подключения	Сверху	Сверху	Спереди	Спереди
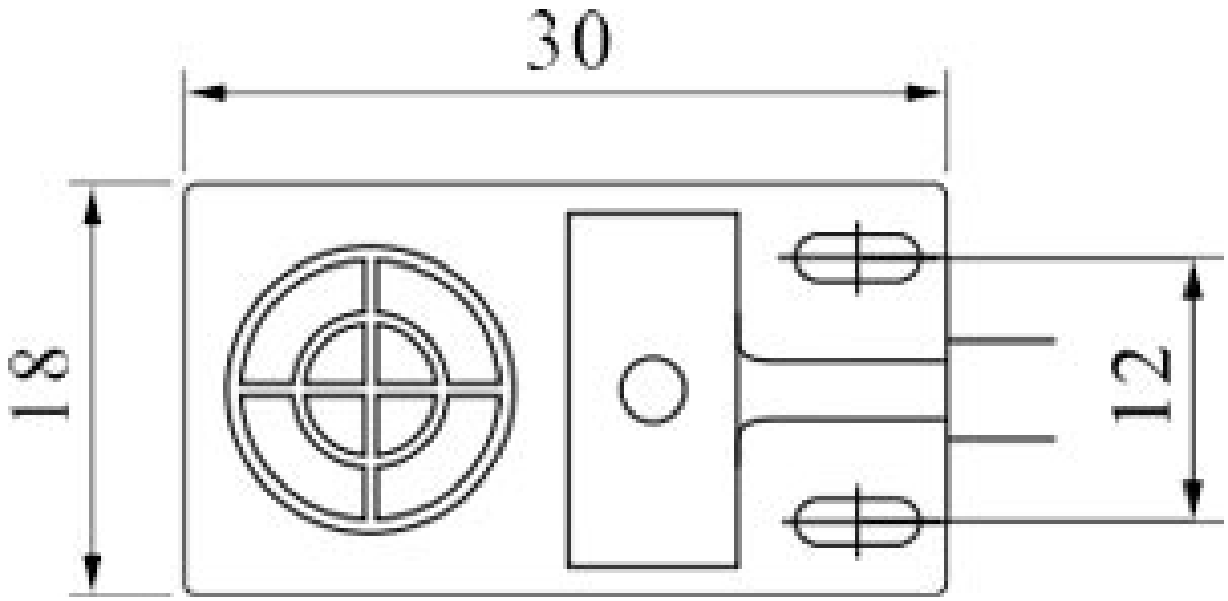
Схема подключения: