Датчики

Способ подключения	Тип выхода		Экранированные	Неэкранированные
Кабель 1.5 м	NPN	Нормально открытый	**LJM8-1.5N1**	**LJM8M-2N1**
		Нормально закрытый	**LJM8-1.5N2**	**LJM8M-2N2**
	PNP	Нормально открытый	**LJM8-1.5P1**	**LJM8M-2P1**
		Нормально закрытый	**LJM8-1.5P2**	**LJM8M-2P2**
	Нормально открытый		**LJM8-1.5D1**	**LJM8M-2D1**
	Нормально закрытый		**LJM8-1.5D2**	**LJM8M-2D2**

Технические характеристики

Параметры	LJM8-1.5@@	LJM8M-2@@
Расстояние обнаружения	1.5 мм	2 мм
Рабочее напряжение	3-х проводной DC 6-36 V	
	2-х проводной DC 6-36 V	
	2-х проводной AC 90-250 V	
Диапазон рабочих температур	-25 - 60°C	
Влажность	35…85%	
Способ подключения	Кабель 1.5 м	
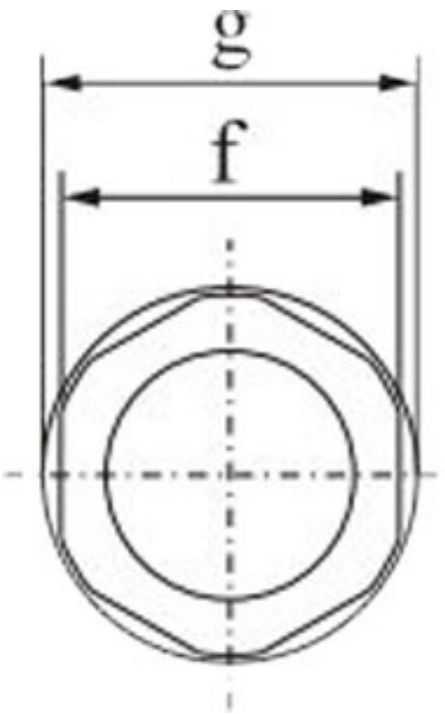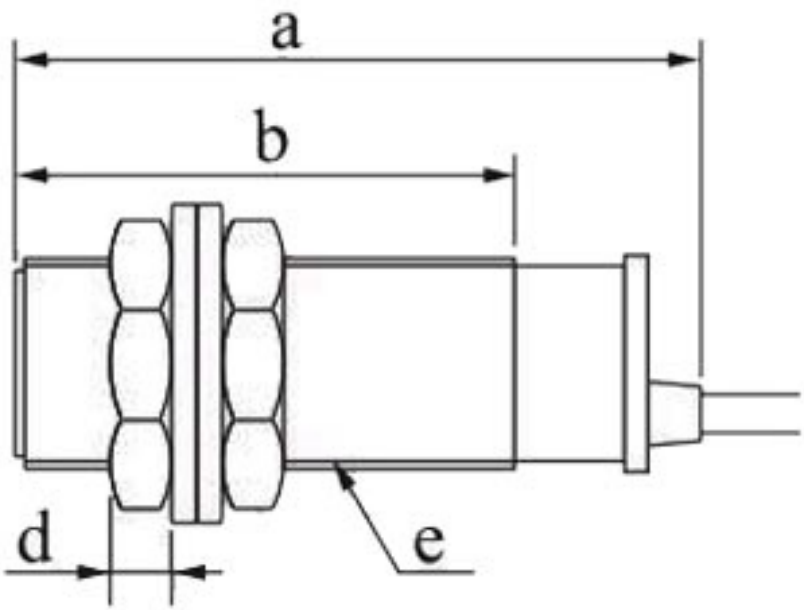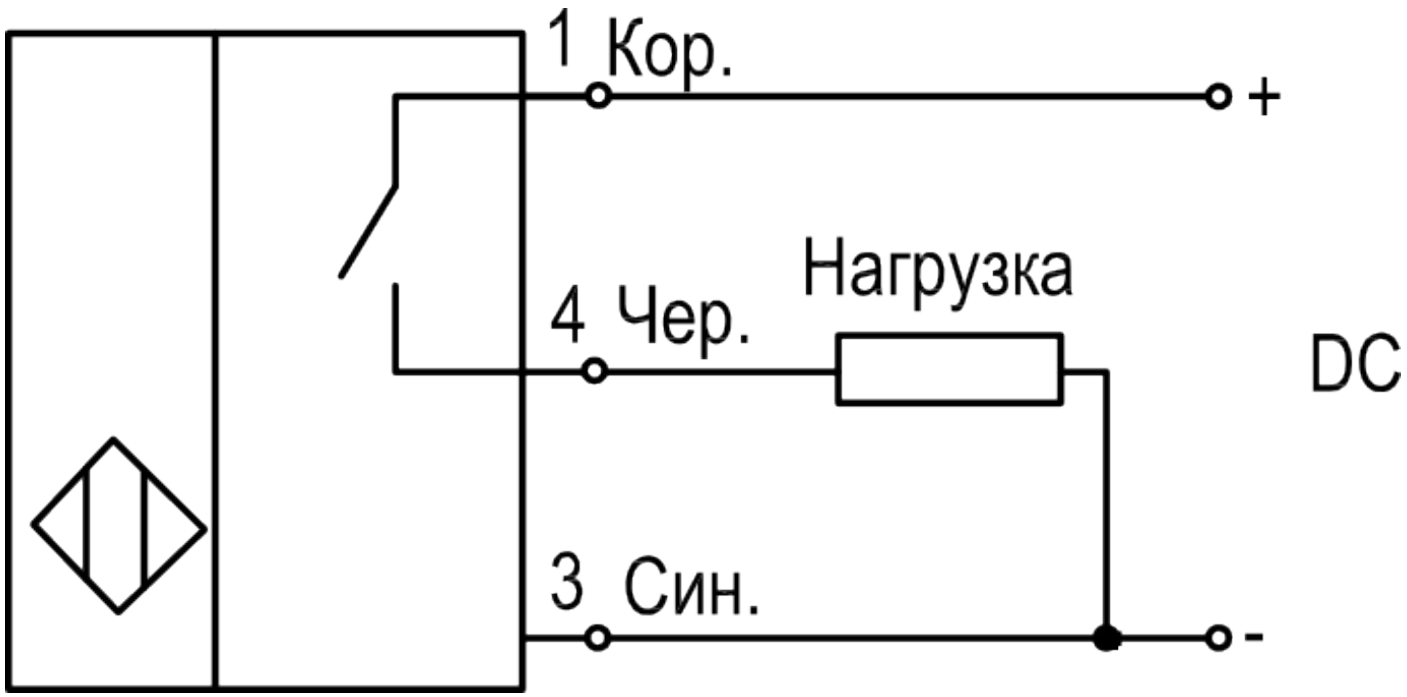
Схема подключения: