Универсальная линейка частотных преобразователей может быть использована для управления приводами на базе асинхронных двигателей в промышленности и ЖКХ. Широкий набор функций для решения базовых задач частотного управления.

Возможности прибора

Функции:

- Плавный пуск и останов двигателя, в том числе отложенный запуск и пуск под нагрузкой по S-образной характеристике разгона;
- Компенсация нагрузки и скольжения;
- Вольт-частотный или векторный алгоритмы управления;
- Автоматическая адаптация двигателя без вращения;
- Автоматическая оптимизация энергопотребления, обеспечивающая высочайший уровень энергоэффективности;
- Полная функциональная и аппаратная диагностика и защита работы ПЧВ;
- Встроенный сетевой дроссель и дроссель в звене постоянного тока;
- Встроенный ПИ-регулятор для управления в замкнутом контуре (поддержание давления, температуры, уровня и т.д.);
- Встроенный ПЛК для решения сложных задач управления и позиционирования привода
- Возможность работы с внешними инкрементальными энкодерами, в том числе для поддержания малых частот вращения с большой точностью.
- Возможность динамического торможения, в том числе с применением тормозных резисторов.
- Гибкая структура управления с возможностью одновременного управления по физическим входам и по интерфейсу RS-485, что обеспечивает удобную интеграцию в современные системы управления и диспетчеризации.
- Простая настройка в русскоязычном конфигураторе или с использованием локальной панели оператора. Быстрые меню и готовые конфигурации под типовые задачи.

Основные параметры

- Питание 1×220 В (0,18…2,2 кВт) и 3×380 В (0,37…22 кВт);
- Выходная частота до 400 Гц;
- Диапазон регулирования до 1:1000;
- Точность поддержания скорости до 0,1% от фактической;
- Точность поддержания момента до 0,5% от фактического;

Технические характеристики

№	Наименование	Значение	
1	Питающая сеть	**ПЧВ1**	**ПЧВ2**
		1 фаза, 200…240 В (0,18…2,2 кВт) 3 фазы, 380…480 В (0,37…4 кВт)	3 фазы, 380…480 В (5,5…22 кВт)
2	Выходное напряжение (U,V,W), %	0…100	
3	Выходная частота, Гц	0…200 Гц (VC), 0…400(U/F)	
4	Цифровые входы, в том числе импульсные	5	
		1	
5	Аналоговые входы	2 (1 U/I, 1 I)	
6	Аналоговые выходы	1 I	
7	Релейные выходы	1 (240 В, 2 А)	
8	Протокол RS-485	Modbus RTU	
9	Встроенные источники питания	10 В/15 мА, 24 В/130 мА	
10	Класс защиты корпуса	Ip20	
11	Вибропрочность	0,7g	
12	Максимальная относительная влажность	95 % без конденсации влаги	
13	Диапазон рабочих температур	0…40 ºС при номинальном выходном токе -10…+50 ºС со снижением выходного тока	
14	Температура при хранении и транспортировке	-20…+70 ºС	
15	Максимальная длина экранированного кабеля двигателя	15 м	
16	Максимальная длина неэкранированного кабеля двигателя	50 м	
17	Перегрузочная способность	150 % (60 с)	
18	Тормозной ключ	**ПЧВ1**	**ПЧВ2**
		есть,от 1,5 кВт	есть

Схема подключения:

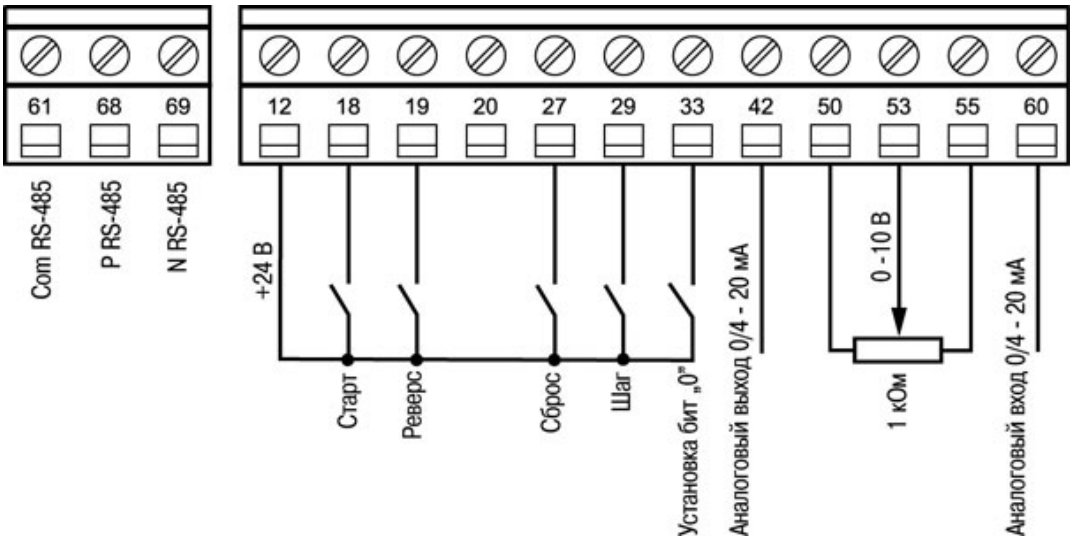

Клеммы управления в конфигурациях PNP и заводских установках параметров прибора

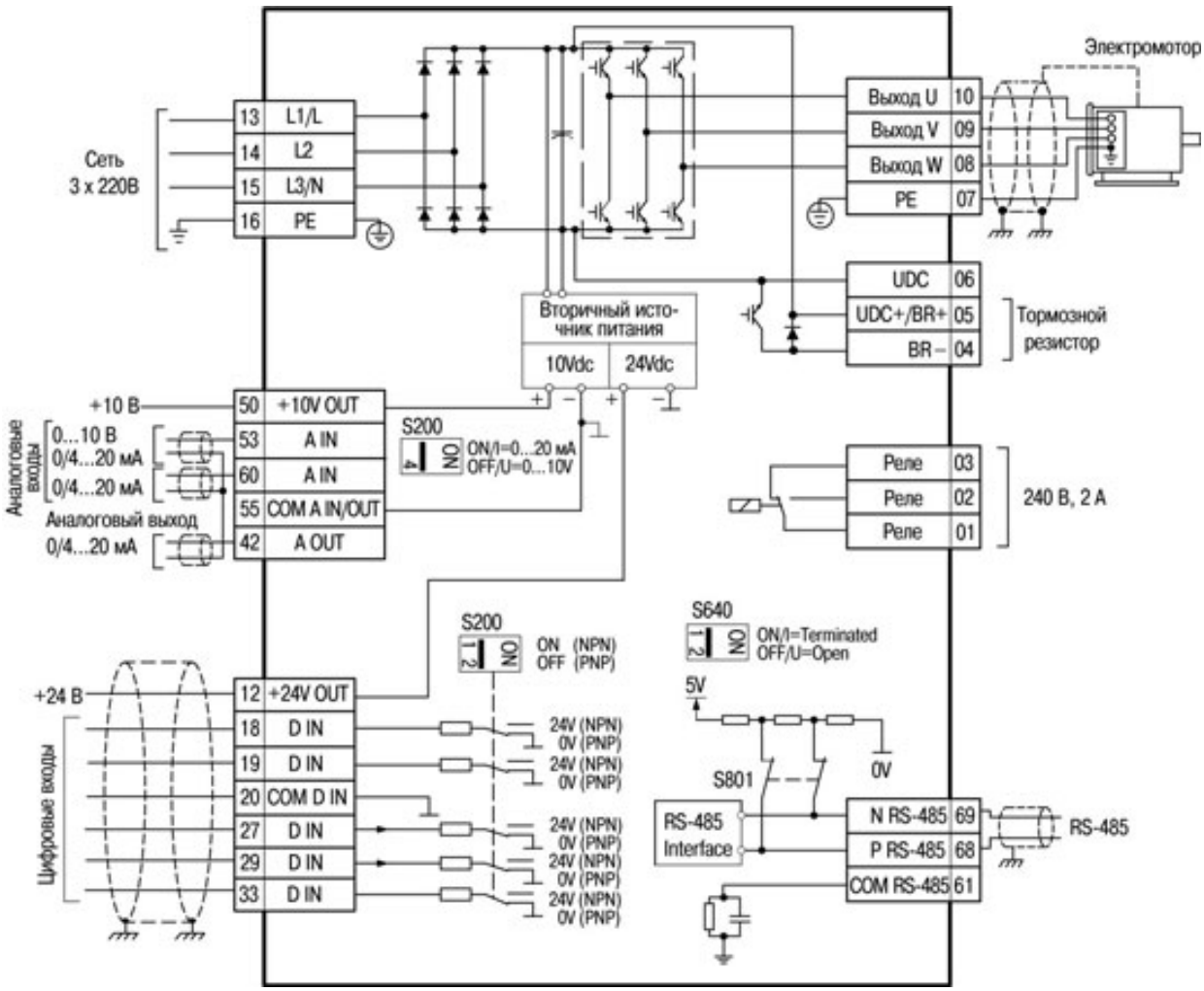

Схема электрических соединений всех клемм прибора